AH 202 头戴式耳机支架

版本号:1.1_20230223_CN

AH202专门为头戴式耳机音频测试所设计，左右耳面间距为13cm~17cm可调，并提供刻度供参考，极高的测试重复精度。

其结构设计稳定牢固，操作重复度高，为头戴式耳机声学测试提供稳定夹具基础。

实际购买AH202的单品，并不包括人工耳MPA 318，人工嘴AM 581。

产品参数

基本参数	
高度	336mm
宽度	240mm
重量	4.85kg
材质	氧化铝合金

优点

- 所有安装调整位置带刻度，重复度高
- 手工调节螺丝，调节过程无需工具参与
- 头高，左右耳宽可调节
- 支持MPA 318传感器快速接入
- 支持人工嘴安装
- 耳机轮廓环可根据不同耳机尺寸进行更换

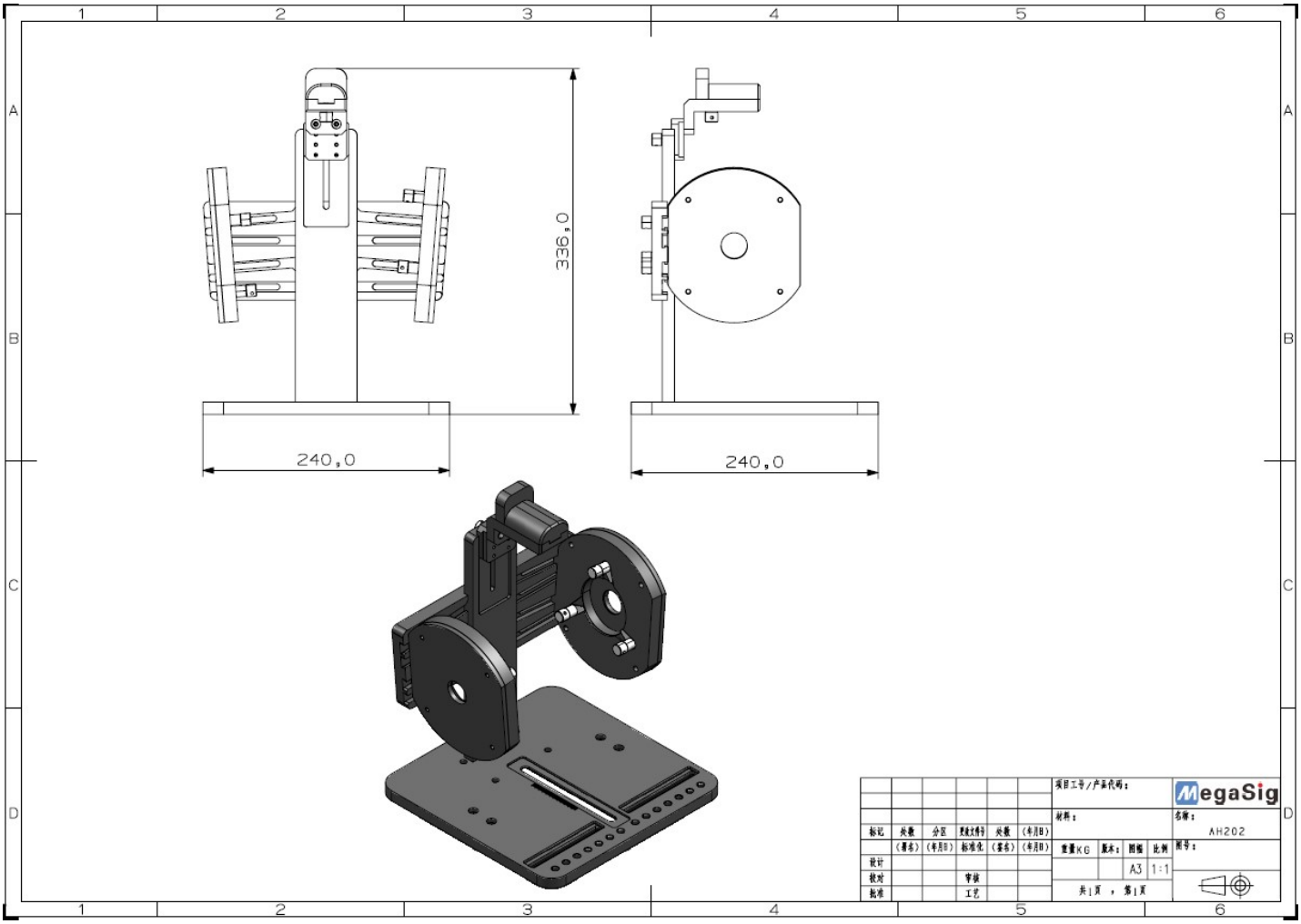

www.megasig.com

深圳市美格信测控技术有限公司

电话：0755-8950.8393
传真：0755-8950.8392
销售邮箱：sale@megasig.com
技术支持：support@megasig.com
地址：深圳市光明区玉塘街道红星创智广场1栋2单元1002室